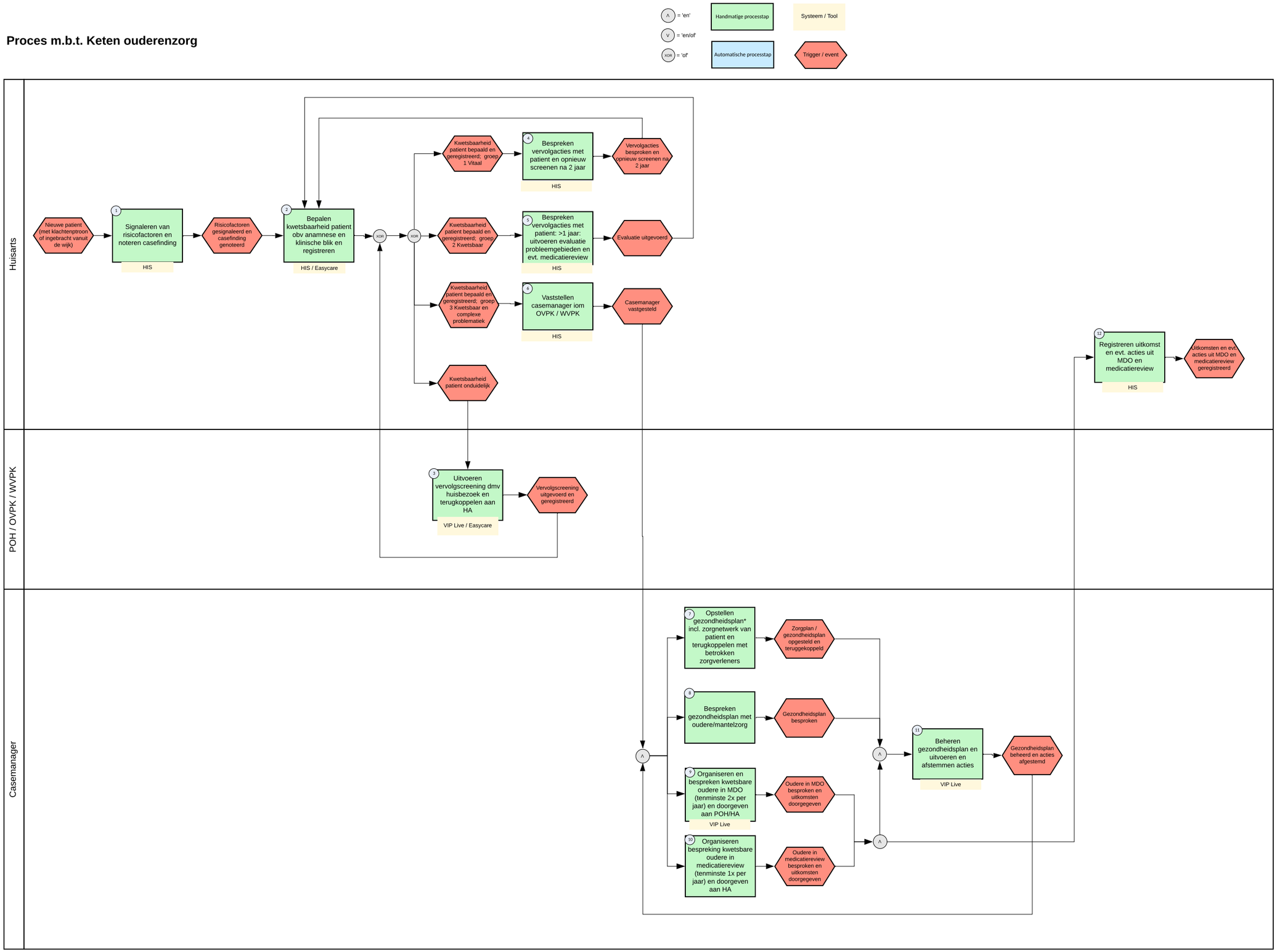Proces m.b.t. Keten ouderenzorg